ՆԱՏԱՐԱՆԻ ՀԻՄՔ Մ 1:40

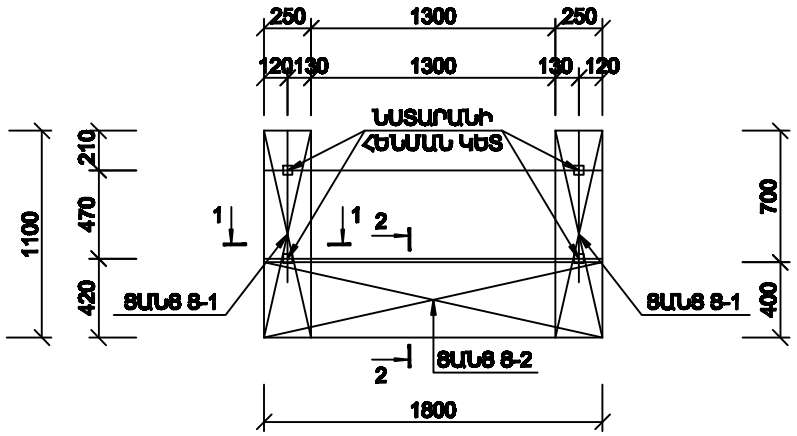

ՑԱՆՑ 8-1 Մ 1:20

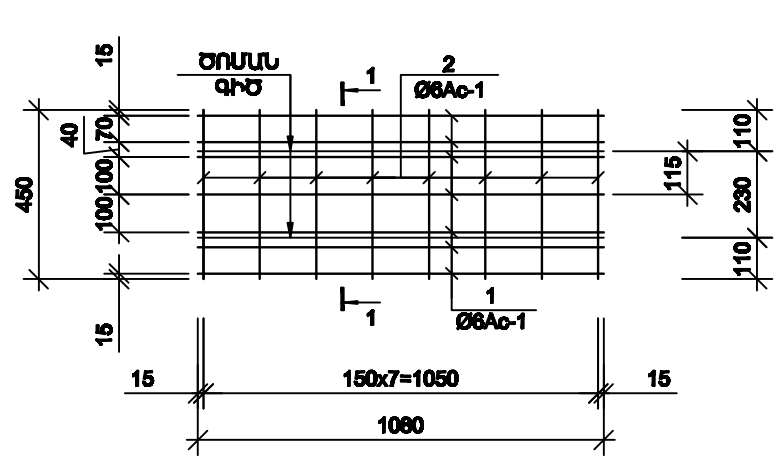

1 - 1

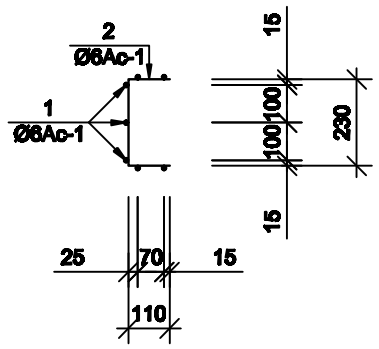

ԿՏՐՎԱԾՔ 1-1 Մ 1:20

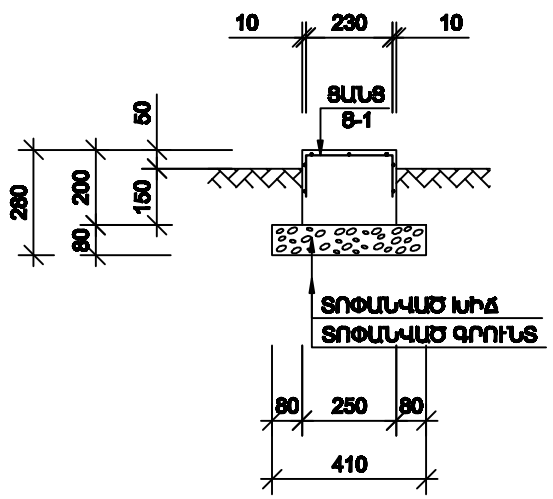

ՑԱՆՑ 8-2 Մ 1:20

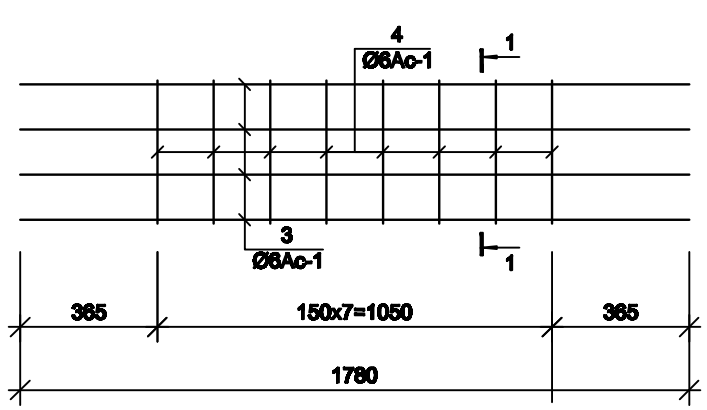

1 - 1

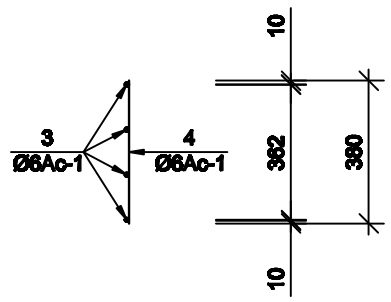

ԿՏՐՎԱԾՔ 2-2 Մ 1:20

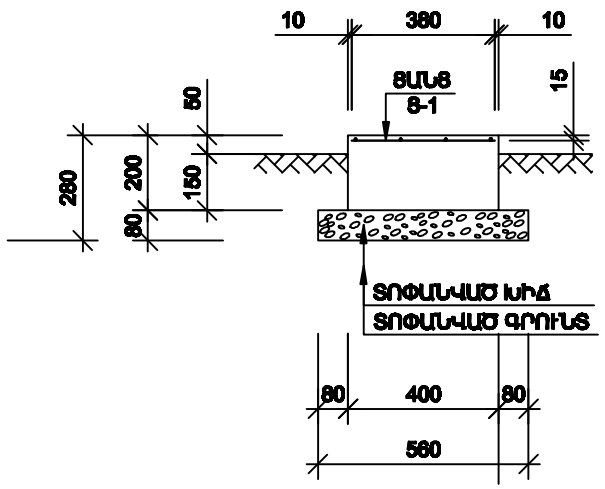

Ե/Բ ԿՈՆՍՏՐՈՒԿՑԻԱՆԵՐԻ ՄԱՍՆԱԳԻՐ ՄԵԿ ԷԼԵՄԵՆՏԻ ՀԱՄԱՐ

ՁՈՂ N	ՆԵԱՆԱ-ԿՈՒՄ	ԱՆՎԱՆՈՒՄ	ՔԱՆ. ՀԱՏ	ԵՐԿԱՐ ՄՄ	nxL Մ	ԾԱՆՈԹՈՒ-ԹՅՈՒՆ
		Ե/բ հիմնային հարթակ (1 հատ)				
1	ՑԱՆՑ 8-1 (2 հատ)	Ø6 Ac-1 · L=1060	7	1060	7.56	1.68
2*		Ø6 Ac-1 · L=450	8	450	3.60	0.80
3	ՑԱՆՑ 8-2 (1 հատ)	Ø6 Ac-1 · L=1780	4	1780	7.12	1.58
4		Ø6 Ac-1 · L=480	8	480	3.84	0.86
		ԲԵՏՈՆ B15 ԴԱՍԻ · V=0.22մ³				
		ԽԱՃԻ ՏՈՓԱՆՎԱԾ ՇԵՐՏ V=0.20մ³				

ՄԱՆՐԱՄԱՍՆԵՐԻ ԱՄՓՈՓԱԳԻՐ

ՁՈՂ N	ԷԱՔԻԶ ՄՄ
2*	110 / 230 / L=480 / 110

ՑԱՐԳ-Ց	Կ. ԲԱԲԱՅԱՆՑԱՆ		Երևանի քաղաքի Աջափնյակ վարչական շրջանի Լենինգրադյան 49/3 շենքի բակային տարածքի բարեկարգման նախագիծ "Գառնիկի հանգույց" ԵԹ-ՊՇԱԷՀՊ-14/64
ԿԱՏԱՐՈՂ	Ա. ԿԱՐԱՊԵՏՅԱՆ		
			ԲԱՐԵԿԱՐԳՈՒՄ
			«ՄԻՈՌԱՐ» ՍՊԸ
			ՍԵՏՄՈՒՆԱՅԻՆ ՆԱՏԱՐԱՆ (Նատարանի հիմք; Ցանց 8-1, 8-2, Կտրվածքներ 1-1, 2-2; Մասնագիր)

ՓՈՒԼ	ՖԵՐԹ	ՖԵՐԹԵՐ
ԱԼ	8	8

ԱՐՁԱՆԱԳՐ h.15422